016 40 004 2191 070797 DONADINI & C

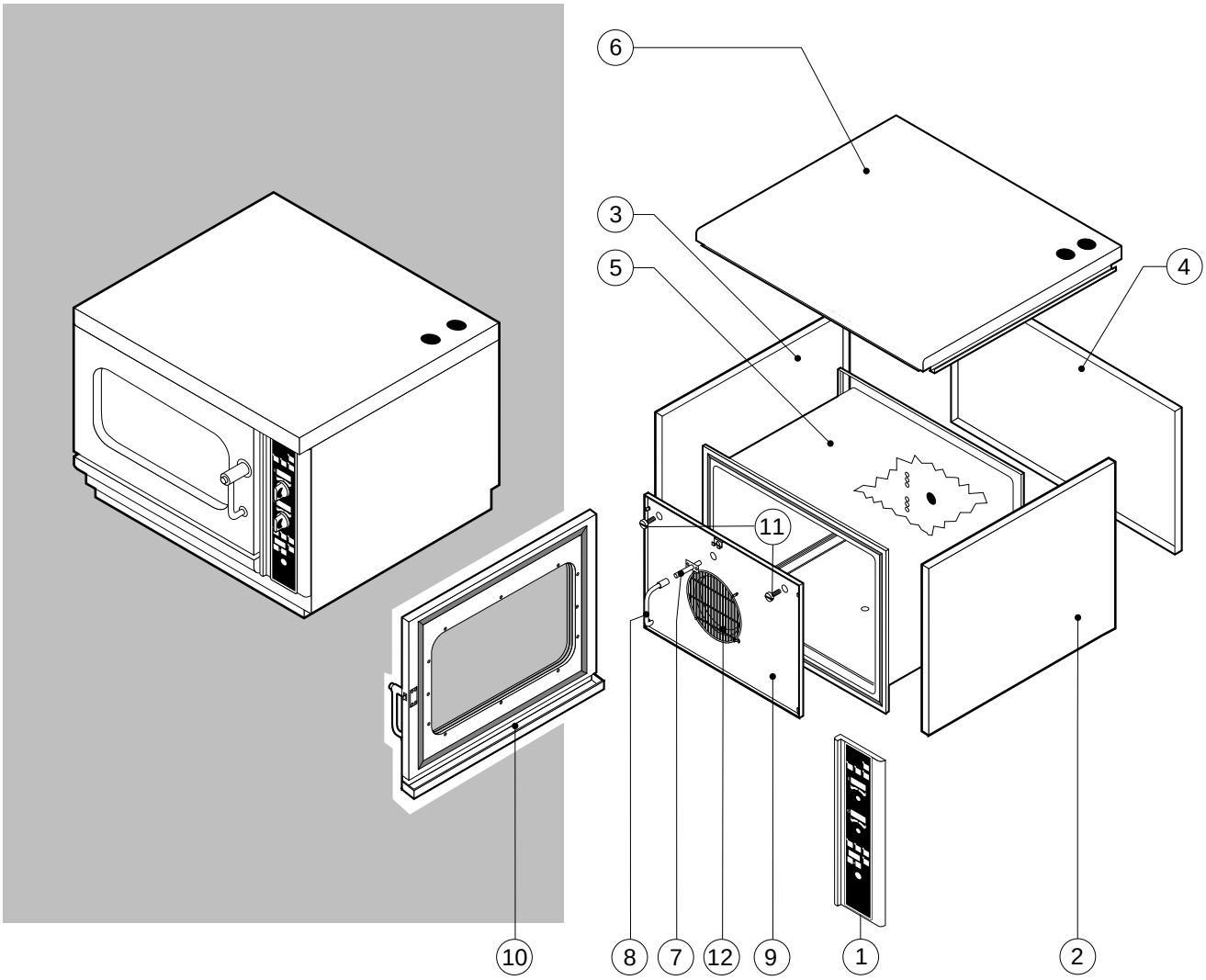

POS.	CODICE	PEZZI	DESCRIZIONE
1	R09100660	1	KIT CRUSCOTTO
2	R09201720	1	FIANCO DX
3	R09201730	1	FIANCO SX
4	R09201780	1	SCHIENA
5	R09203420	1	KIT CAMERA COTTURA FORNO
6	R09203540	1	COPERCHIO
7	R09203580	1	RACCORDO UMIDIFICATORE
8	R09203590	1	PROLUNGA UMIDIFICATORE
9	R09203620	1	KIT DEFLETTORE
10	R10100400	1	PORTA COMPLETA
11	R58006400	2	VITE FERMO DEFLETTORE
12	R75300030	1	MASCHERINA VENTILATORE Ø 190

POS.	CODICE	PEZZI	DESCRIZIONE

016 40 004 2192 070797 DONADINI & C

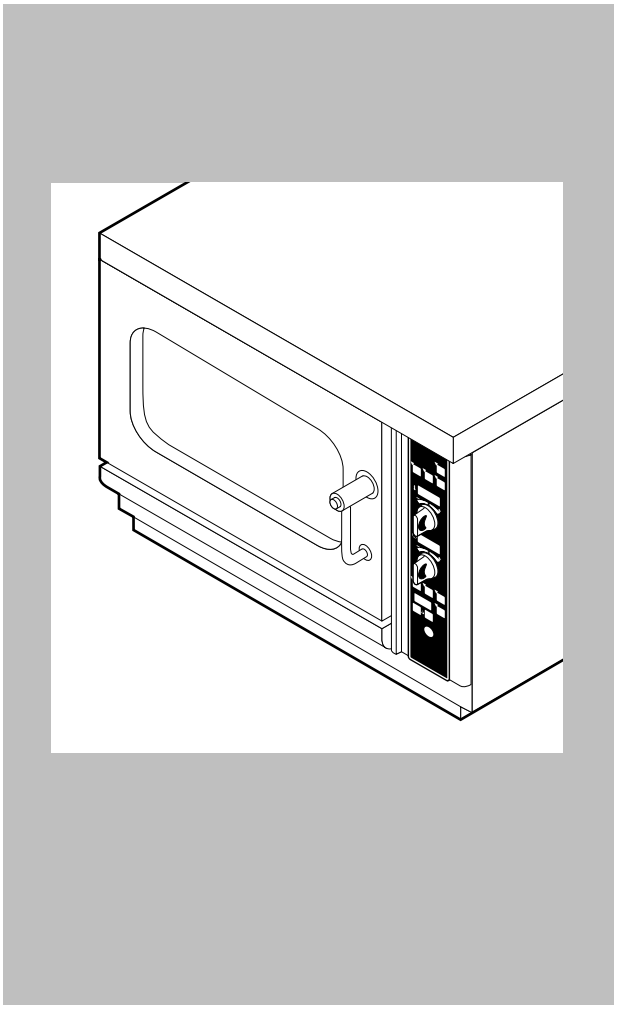

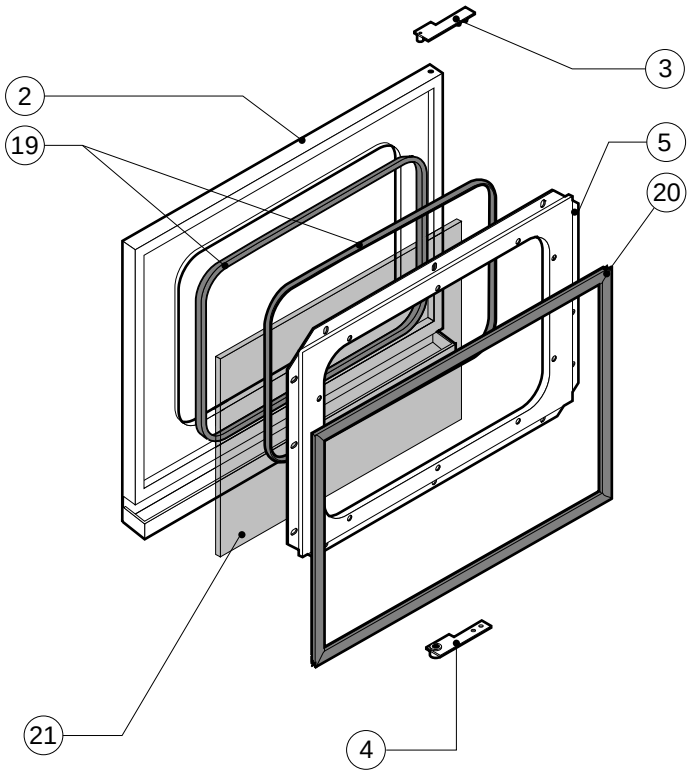

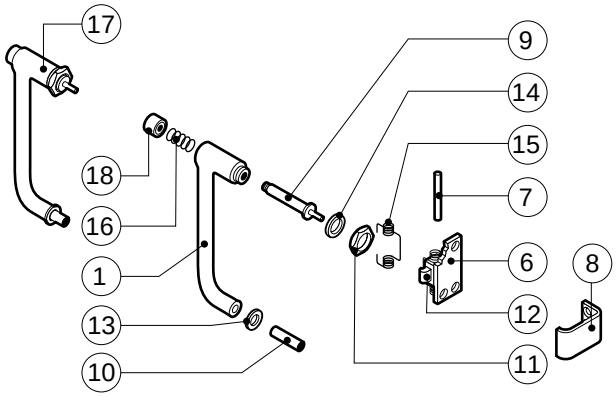

POS.	CODICE	PEZZI	DESCRIZIONE
1	R09200230	1	IMPUGNATURA MANIGLIA
2	R09201440	1	PORTA
3	R09201630	1	CERNIERA SUPERIORE
4	R09201640	1	CERNIERA INFERIORE
5	R09404230	1	CONTROPORTA
6	R10100100	1	FLANGIA NASELLO MANIGLIA COMPLETA
7	R58002160	1	PERNO NASELLO MANIGLIA
8	R58002760	1	AGGANCIO NASELLO MANIGLIA
9	R58003240	1	ASTA PULSANTE MANIGLIA
10	R58004270	1	DISTANZIALE MANIGLIA
11	R58004830	1	GHIERA M18x1
12	R58005050	1	NASELLO MANIGLIA
13	R58005340	1	RONDELLA ISOLANTE INFERIORE MANIGLIA
14	R58005350	1	RONDELLA ISOLANTE SUPERIORE MANIGLIA
15	R61620012	1	MOLLA PER NASELLO MANIGLIA
16	R61620041	1	MOLLA PULSANTE MANIGLIA
17	R69015000	1	MANIGLIA PULSANTE COMPLETA
18	R69031190	1	PULSANTE MANIGLIA
19	R70040010	2	GUARNIZIONE CRISTALLO

POS.	CODICE	PEZZI	DESCRIZIONE
20	R70042000	1	GUARNIZIONE PORTA
21	R71030010	1	VETRO PORTA

016 40 004 2193 070797 DONADINI & C

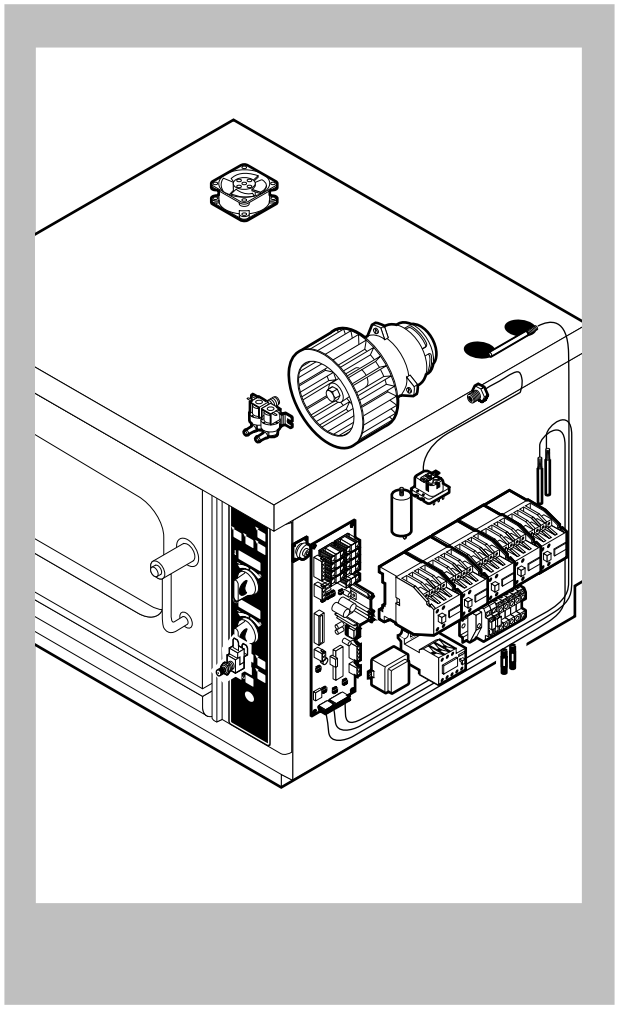

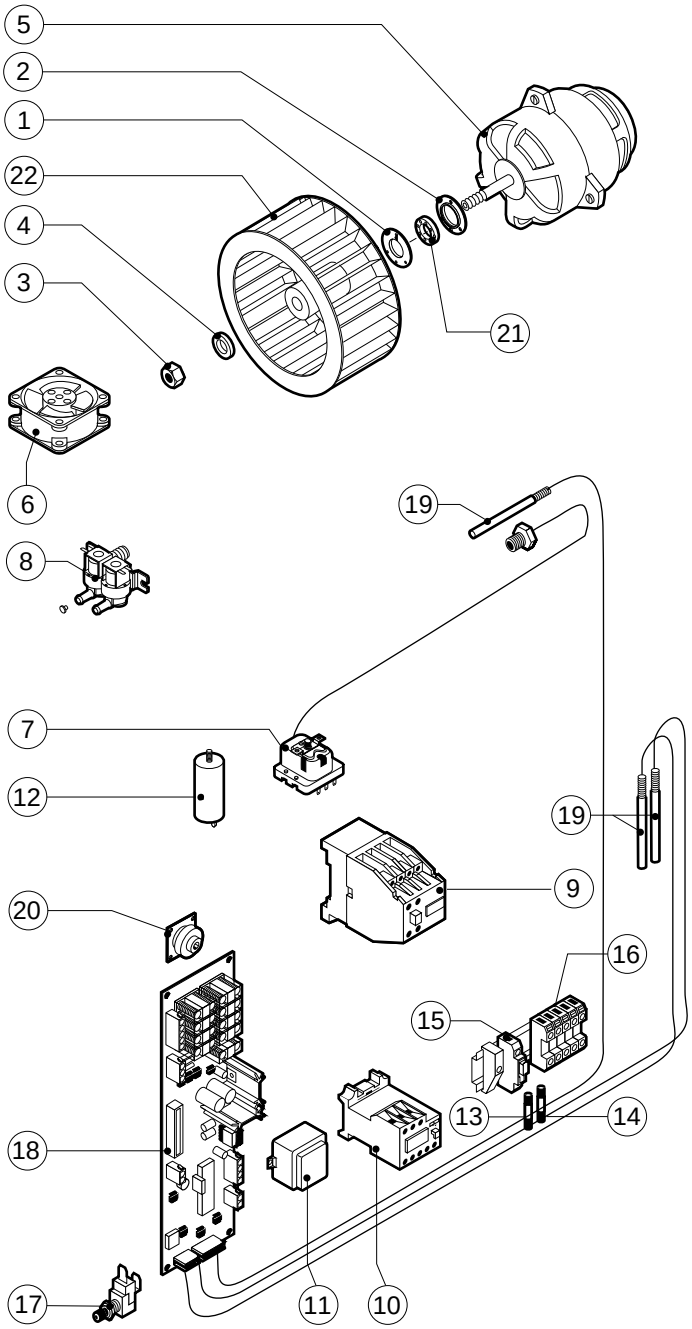

POS.	CODICE	PEZZI	DESCRIZIONE
1	R58003860	1	FLANGIA GUARNIZIONE MOTORE
2	R58003870	1	CONTROFLANGIA GUARNIZIONE MOTORE
3	R58004020	1	DADO FISSAGGIO VENTOLA M10 SX
4	R61400052	1	RONDELLA FISSAGGIO VENTOLA Ø 21/10.5
5	R65040071	1	KIT MOTORE HP 0.15
6	R65060010	1	VENTILATORE COMPATTO Ø 80
7	R65070070	1	KIT TERMOSTATO SICUREZZA CAMERA
8	R65115000	1	ELETTROVALVOLA DOPPIA 220V 50HZ C/RIDUT.
9	R65140150	5	TELERUTTORE 3TF4011-OAUO 240V
10	R65160100	1	TERMICO 3UA7010-0J 0.63-1A
11	R65180650	1	TRASFORMATORE 23VA
12	R65190080	1	CONDENSATORE 4 µF
13	R65200086	1	FUSIBILE 0.125A (T)
14	R65200200	1	FUSIBILE 2A
15	R65210020	2	PORTAFUSIBILE BARRA DIN
16	R65220090	1	MORSETTIERA
17	R65260530	1	MICRO PORTA COMPLETO
18	R65300830	1	SCHEDA BASE
19	R65325000	3	SONDA PT100

POS.	CODICE	PEZZI	DESCRIZIONE
20	R65330040	1	SUONERIA
21	R70020040	1	GUARNIZIONE MOTORE
22	R75400080	1	KIT VENTOLA Ø 160x70/16 50HZ P.D.

016 40 004 2194 070797 DONADINI & C

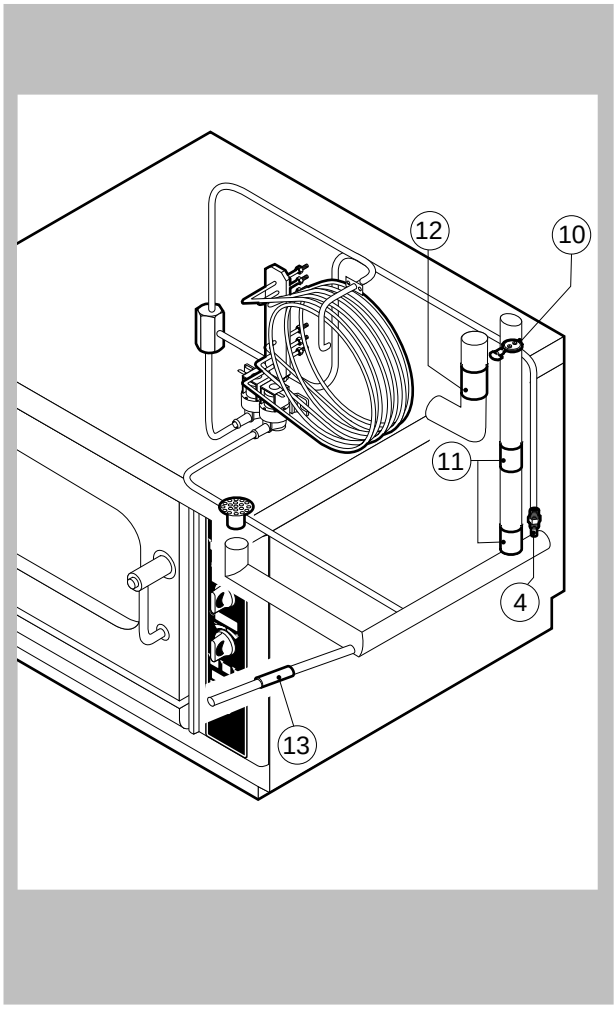

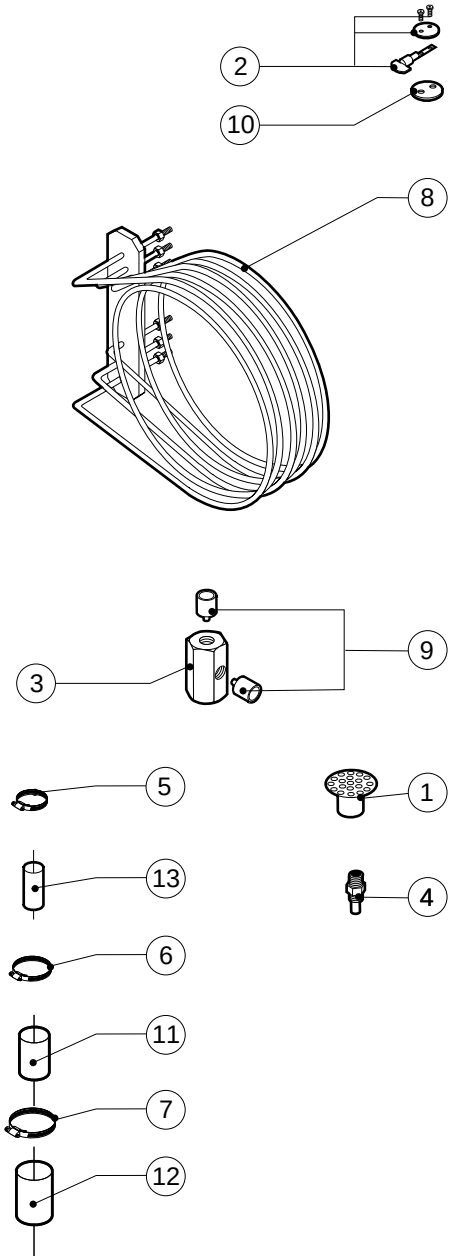

POS.	CODICE	PEZZI	DESCRIZIONE
1	R09201820	1	FILTRO DI SCARICO
2	R09202110	1	IMPUGNATURA FARFALLA SFIATO
3	R58003390	1	ATTACCO PRESSOSTATO
4	R58006090	1	UGELLO CONDESAZIONE Ø 1
5	R61630011	6	FASCETTE ZINCATE 12-22/9
6	R61630021	2	FASCETTE ZINCATE 30-45/9
7	R61630041	2	FASCETTE ZINCATE 70-90/9
8	R65011520	1	RESISTENZA CAMERA 6000W
9	R65110410	2	RIDUTTORE DI PORTATA
10	R70050060	1	GUARNIZIONE SFIATO
11	R70060010	2	MANICOTTO SILICONE Ø 30
12	R70060030	1	MANICOTTO SILICONE Ø 40
13	R70060060	1	MANICOTTO SILICONE Ø 15

POS.	CODICE	PEZZI	DESCRIZIONE

016 40 004 2195 070797 DONADINI & C

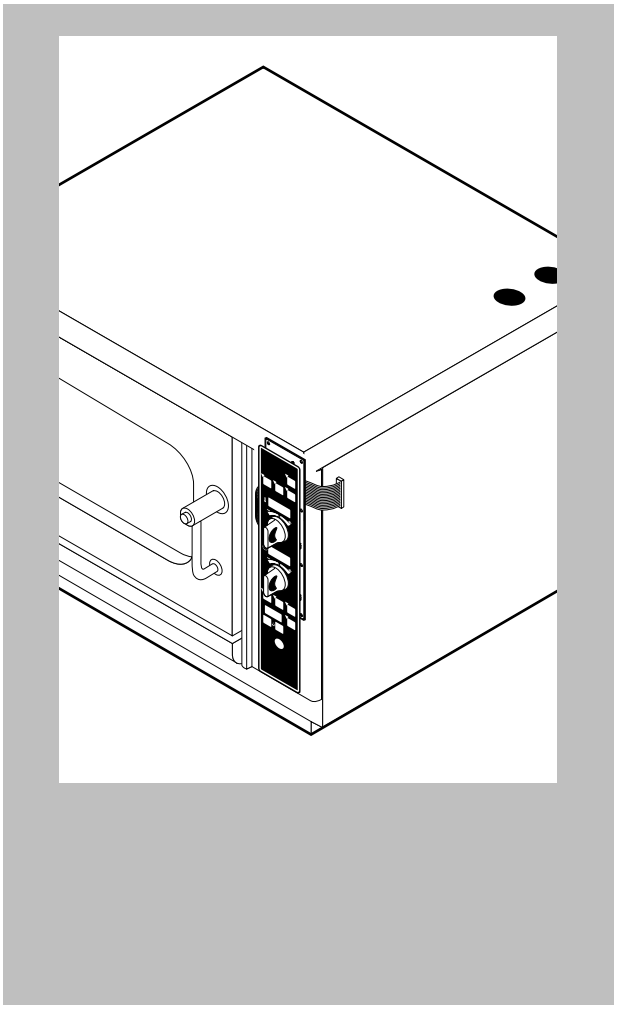

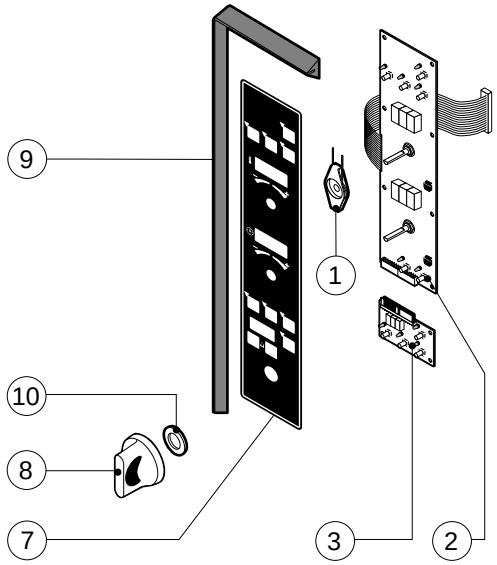

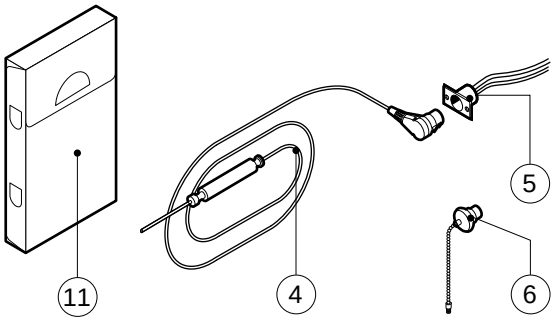

POS.	CODICE	PEZZI	DESCRIZIONE
1	R10205120	2	SUPPORTO MOLLA
2	R65300840	1	SCHEDA TASTIERA
3	R65300850	1	SCHEDA SONDA AL CUORE
4	R65320900	1	SONDA SPILLONE
5	R65320920	1	CONNETTORE FEMMINA PER SONDA SPILLONE
6	R65321020	1	TAPPO TEFLON PER CONNETTORE FEMMINA
7	R67010880	1	TARGA LAINOX
8	R69030150	2	KIT MANOPOLA
9	R70040820	1	GUARNIZIONE CRUSCOTTO
10	R70050020	4	GUARNIZIONE MANOPOLA
11	R86020420	1	VALIGETTA SONDA AL CUORE

POS.	CODICE	PEZZI	DESCRIZIONE